Ročník 2009

SBÍRKA ZÁKONŮ

ČESKÁ REPUBLIKA

Částka 96 **Rozeslána dne 11. září 2009** **Cena Kč 37,–**

OBSAH:

315. Nařízení vlády, kterým se mění nařízení vlády č. 194/2001 Sb., kterým se stanoví technické požadavky na aerosolové rozprašovače, ve znění nařízení vlády č. 305/2006 Sb.

316. Vyhláška o držení živočichů dočasně nebo trvale neschopných přežít ve volné přírodě a o péči o tyto živočichy v záchranných stanicích (vyhláška o handicapovaných živočiších)

315

NAŘÍZENÍ VLÁDY

ze dne 17. srpna 2009,

kterým se mění nařízení vlády č. 194/2001 Sb., kterým se stanoví technické požadavky na aerosolové rozprašovače, ve znění nařízení vlády č. 305/2006 Sb.

Vláda nařizuje podle § 22 zákona č. 22/1997 Sb., o technických požadavcích na výrobky a o změně a doplnění některých zákonů, ve znění zákona č. 71/2000 Sb. a zákona č. 205/2002 Sb., (dále jen „zákon“) k provedení § 12 odst. 1 a 3 a § 13 odst. 2 zákona:

Čl. I

Nařízení vlády č. 194/2001 Sb., kterým se stanoví technické požadavky na aerosolové rozprašovače, ve znění nařízení vlády č. 305/2006 Sb., se mění takto:

1. Poznámka pod čarou č. 1 zní:

„[1]) Směrnice Rady 75/324/EHS z 20. května 1975 o sbližování právních předpisů členských států týkajících se aerosolových rozprašovačů, ve znění směrnice Komise 94/1/ES a směrnice Komise 2008/47/ES.“.

2. V § 3 se slova „§ 12 odst. 4 písm. a)“ nahrazují slovy „§ 12 odst. 3 písm. a)“.

3. V § 6 odst. 1 se slova „Výrobce, dovozce nebo distributor“ nahrazují slovy „Výrobce nebo dovozce“.

4. Poznámka pod čarou č. 3 zní:

„[3]) Například zákon č. 356/2003 Sb., o chemických látkách a chemických přípravcích a o změně některých zákonů, ve znění pozdějších předpisů, vyhláška č. 26/2001 Sb., o hygienických požadavcích na kosmetické prostředky, o náležitostech žádosti o neuvedení ingredience na obalu kosmetického prostředku a o požadavcích na vzdělání a praxi fyzické osoby odpovědné za výrobu kosmetického prostředku (vyhláška o kosmetických prostředcích), ve znění pozdějších předpisů.“.

5. V § 6 odstavec 4 zní:

„(4) Pokud aerosolový rozprašovač obsahuje hořlavé složky podle bodu 1.4.8 přílohy č. 1 k tomuto nařízení a není považován za „hořlavý“ nebo „extrémně hořlavý“ podle bodu 1.4.9 přílohy č. 1 k tomuto nařízení, musí být množství hořlavého materiálu obsaženého v aerosolovém rozprašovači uvedeno na štítku čitelně a nesmazatelně v tomto znění: „X % hmotnosti náplně je hořlavých.“.

6. Příloha č. 1 zní:

„Příloha č. 1 k nařízení vlády č. 194/2001 Sb.

ZÁKLADNÍ POŽADAVKY NA AEROSOLOVÉ ROZPRAŠOVAČE

1. VŠEOBECNÉ POŽADAVKY

Aniž jsou dotčena zvláštní ustanovení této přílohy vztahující se k požadavkům týkajícím se hořlavosti a nebezpečí vyplývajícího z působení tlaku, aerosolový rozprašovač musí být navržen, zkonstruován a vyzkoušen s ohledem na požadavky, vyplývající z analýzy, provedené výrobcem nebo dovozcem za účelem zvážení nebezpečí vyplývajícího z vdechnutí rozprachu vystřikovaného aerosolovým rozprašovačem za běžných nebo rozumně předvídatelných podmínek použití, přičemž je brána v úvahu distribuce velikosti aerosolových částic spolu s fyzikálními a chemickými vlastnostmi náplně, popřípadě se specifikují zvláštní údaje, týkající se používání aerosolového rozprašovače.

1.1 Konstrukce a vybavení aerosolového rozprašovače

1.1.1 Aerosolový rozprašovač musí být proveden tak, aby za normálních podmínek používání a skladování vyhovoval ustanovením této přílohy.

1.1.2 Uzávěr musí umožňovat neprodyšné uzavření aerosolového rozprašovače za normálních podmínek skladování nebo přepravy a musí být chráněn, například ochranným krytem, proti neúmyslnému otevření a jakémukoli poškození.

1.1.3 Látky obsažené v aerosolovém rozprašovači nesmí ani při dlouhodobém skladování snižovat mechanickou odolnost aerosolového rozprašovače.

1.2 Označení na aerosolovém rozprašovači

Aniž jsou dotčeny předpisy týkající se klasifikace, balení a označování nebezpečných látek a přípravků, zejména pokud jde o nebezpečí poškození zdraví nebo životního prostředí, na každém aerosolovém rozprašovači se viditelně, čitelně a nesmazatelně uvedou následující údaje:

a) „Nádobka je pod tlakem: nevystavujte slunečnímu záření a teplotám nad 50 °C. Ani vyprázdněnou nádobku neprorážejte a nevhazujte do ohně.“,

b) je-li aerosol klasifikován jako „hořlavý“ nebo „extrémně hořlavý“ na základě kritérií stanovených v bodě 1.4.9,

- symbol plamene podle vzoru uvedeného v příloze č. 4 k vyhlášce č. 232/2004 Sb., kterou se provádějí některá ustanovení zákona o chemických látkách a chemických přípravcích a o změně některých zákonů, týkající se klasifikace, balení a označování nebezpečných chemických látek a chemických přípravků, ve znění pozdějších předpisů,

- upozornění „hořlavý“ nebo „extrémně hořlavý“, v závislosti na klasifikaci rozprašovače jakožto „hořlavého“ nebo „extrémně hořlavého“.

1.3 **Zvláštní údaje týkající se používání**

Aniž jsou dotčeny předpisy týkající se klasifikace, balení a označování nebezpečných látek a přípravků, zejména pokud jde o nebezpečí poškození zdraví nebo životního prostředí, na každém aerosolovém rozprašovači se viditelně, čitelně a nesmazatelně uvedou následující údaje:

a) veškeré dodatečné pokyny k používání, které spotřebitele upozorní na zvláštní nebezpečí výrobku; je-li k aerosolovému rozprašovači přiložen samostatný návod k použití, musí v něm být takové pokyny k používání uvedeny,

b) je-li aerosol klasifikován jako „hořlavý“ nebo „extrémně hořlavý“ na základě kritérií stanovených v bodě 1.4.9, tato upozornění:

- pokyny pro bezpečné zacházení S2 a S16 uvedené v bodě 6.2 přílohy č. 2 k vyhlášce č. 232/2004 Sb., kterou se provádějí některá ustanovení zákona o chemických látkách a chemických přípravcích a o změně některých zákonů, týkající se klasifikace, balení a označování nebezpečných chemických látek a chemických přípravků, ve znění pozdějších předpisů,

- „Nestříkejte do otevřeného ohně nebo na žhavé předměty“.

1.4 **Vymezení pojmů**

Pro účely tohoto nařízení se rozumí

1.4.1 **Přetlakem** vnitřní přetlak v naplněném aerosolovém rozprašovači, vyjádřený v megapascalech (MPa).

1.4.2 **Zkušebním přetlakem** přetlak, kterým lze působit na vnitřní stěny prázdného aerosolového rozprašovače po dobu 25 sekund, aniž by došlo ke vzniku netěsnosti nebo, v případě kovových nebo plastových nádobek, k viditelné nebo trvalé deformaci, s výjimkou přípustné deformace podle bodu 1.1.2 přílohy č. 2 k tomuto nařízení.

1.4.3 **Destrukčním přetlakem** nejnižší přetlak, který způsobí roztržení nebo vznik trhliny v nádobce aerosolového rozprašovače.

1.4.4 **Skutečným objemem** objem neuzavřené nádobky aerosolového rozprašovače až po jeho horní okraj, vyjádřený v mililitrech.

1.4.5 **Užitným objemem** objem naplněné uzavřené nádobky aerosolového rozprašovače, vyjádřený v mililitrech.

1.4.6 **Objemem kapalné fáze** objem fází jiných než plynných v naplněné uzavřené nádobce aerosolového rozprašovače.

1.4.7 **Zkušebními podmínkami** hodnoty zkušebního a destrukčního přetlaku aplikovaného hydraulicky při (20 ± 5) °C.

1.4.8 **Hořlavá náplň**

Náplně aerosolů se považují za hořlavé, pokud obsahují jakoukoli složku, která je klasifikována jako hořlavá s tím, že

a) hořlavá kapalina znamená kapalinu s bodem vzplanutí ne více než 93 °C,

b) hořlavou tuhou látkou se rozumí tuhá látka nebo směs, která se snadno zapaluje, nebo může způsobit vzplanutí či k němu přispět následkem tření. Snadno zápalnými tuhými látkami jsou látky nebo směsi ve formě prášku, granulí nebo pasty, které jsou nebezpečné, jestliže se mohou snadno vznítit při krátkém styku se zdrojem vzplanutí, například hořící zápalkou, a pokud se plamen šíří rychle,

c) hořlavým plynem se rozumí plyn nebo plynná směs s mezí zápalnosti na vzduchu při teplotě 20 °C a standardním tlaku 101,3 kPa.

Definice podle věty první nezahrnuje pyroforické, samozahřívající se látky nebo směsi či látky nebo směsi reagující s vodou. Tyto látky nebo směsi reagující s vodou nesmí nikdy být složkami náplní aerosolů.

1.4.9 **Hořlavé aerosoly**

Pro účely tohoto nařízení se aerosol považuje za „nehořlavý“, „hořlavý“ nebo „extrémně hořlavý“ podle jeho chemického spalného tepla a hmotnostního obsahu hořlavých složek takto:

a) aerosol je klasifikován jako „extrémně hořlavý“, pokud obsahuje 85 % nebo více hořlavých složek a chemické spalné teplo je větší nebo se rovná 30 kJ/g,

b) aerosol je klasifikován jako „nehořlavý“, pokud obsahuje 1 % nebo méně hořlavých složek a chemické spalné teplo je menší než 20 kJ/g,

c) veškeré ostatní aerosoly se podrobí níže uvedenému postupu klasifikace hořlavosti nebo se klasifikují jako „extrémně hořlavé“. Zkouška na stanovení vzdálenosti vzplanutí, zkouška na vzplanutí v uzavřeném prostoru a zkouška hořlavosti pěny musí být v souladu v bodem 3 přílohy č. 2 k tomuto nařízení.

1.4.9.1 Rozprašované hořlavé aerosoly

U rozprašovaných aerosolů se klasifikace provádí s přihlédnutím k chemickému spalnému teplu a na základě výsledků zkoušky na vzdálenost vzplanutí takto:

a) je-li chemické spalné teplo menší než 20 kJ/g,

i) aerosol se klasifikuje jako „hořlavý“, pokud dojde ke vzplanutí ve vzdálenosti rovnající se nebo větší než 15 cm, ale menší než 75 cm,

ii) aerosol se klasifikuje jako „extrémně hořlavý“, pokud dojde ke vzplanutí ve vzdálenosti 75 cm nebo větší,

iii) nedojde-li ke vzplanutí při zkoušce na vzdálenost vzplanutí, provede se přiložená zkouška na vzplanutí v uzavřeném prostoru a v tomto případě se aerosol klasifikuje jako „hořlavý“, pokud je časový ekvivalent menší než nebo se rovná 300 s/m^3 nebo pokud je měrná hmotnost deflagrace menší než nebo se rovná 300 g/m^3; jinak se aerosol klasifikuje jako „nehořlavý“,

b) pokud se chemické spalné teplo rovná nebo je větší než 20 kJ/g, klasifikuje se aerosol jako „extrémně hořlavý“, dojde-li ke vzplanutí ve vzdálenosti 75 cm nebo větší; jinak se aerosol klasifikuje jako „hořlavý“.

1.4.9.2 Hořlavé pěnové aerosoly

U pěnových aerosolů se klasifikace provádí na základě výsledků zkoušky hořlavosti pěny.

a) Aerosolový výrobek se klasifikuje jako „extrémně hořlavý“, pokud

i) výška plamene je 20 cm nebo větší a doba hoření plamene je 2 s nebo delší,

nebo

ii) výška plamene je 4 cm nebo větší a doba hoření plamene je 7 s nebo delší.

b) Aerosolový výrobek, který nevyhovuje kritériím v písmeni a), se klasifikuje jako „hořlavý“, pokud je výška plamene 4 cm nebo větší a doba hoření plamene je 2 s nebo delší.

1.4.10 **Chemické spalné teplo**

Chemické spalné teplo ΔHc se určí buď

a) uznávanými technologickými pravidly, popsanými například v normách, jako jsou ASTM D 240, ISO 13943 86.1 až 86.3 a NFPA 30B, nebo obsaženými v zavedené vědecké literatuře,

nebo

b) použitím této metody výpočtu

Chemické spalné teplo (ΔHc) v kilojoulech na gram (kJ/g) lze vypočítat jako součin teoretického spalného tepla (ΔHcomb) a účinnosti spalování, obvykle méně než 1,0 (typická účinnost spalování je 0,95 nebo 95 %).

U aerosolů s kompozitním složením je chemické spalné teplo součtem váženého spalného tepla jednotlivých složek:

$$\Delta H_c = \sum_{i}^{n} \left[w_i\% \times \Delta H_{c(i)} \right]$$

kde:

ΔHc = chemické spalné teplo (kJ/g) produktu,

wi% = hmotnostní zlomek i-té složky v produktu,

ΔHc(i) = specifické spalné teplo (kJ/g) i-té složky v produktu.

Výrobce nebo dovozce musí popsat metodu použitou k určení chemického spalného tepla v dokumentu vyhotoveném v úředním jazyce Evropských společenství a snadno dostupném na adrese uvedené na štítku v souladu s § 6 odst. 1 písm. a), je-li chemické spalné teplo použito jako parametr pro stanovení hořlavosti aerosolů v souladu s ustanoveními tohoto nařízení.

1.5 **Objem kapalné fáze**

Objem kapalné fáze při 50 °C nesmí překročit 90 % užitného objemu nádobky.

2. ZVLÁŠTNÍ POŽADAVKY NA AEROSOLOVÉ ROZPRAŠOVAČE S NÁDOBOU Z KOVU

2.1 **Objem**

Skutečný objem těchto nádobek nesmí být větší než 1000 ml.

2.1.1 Zkušební přetlak nádobky

a) U nádobek plněných přetlakem nižším než 0,67 MPa při 50 °C musí být zkušební přetlak rovný nejméně 1 MPa.

b) U nádobek plněných přetlakem rovným nebo vyšším než 0,67 MPa při 50 °C musí být zkušební přetlak o 50 % vyšší než vnitřní přetlak při 50 °C.

2.1.2 Plnění

Při 50 °C nesmí být přetlak v aerosolovém rozprašovači vyšší než 1,2 MPa. Pokud však aerosol neobsahuje plyn nebo směs plynů s mezí zápalnosti na vzduchu při teplotě 20 °C a standardním tlaku 101,3 kPa, je maximální povolený tlak při 50 °C 1,32 MPa.

3. ZVLÁŠTNÍ POŽADAVKY NA AEROSOLOVÉ ROZPRAŠOVAČE S NÁDOBKOU ZE SKLA

3.1 **Nádobky ze skla potaženého plastem nebo trvale chráněné nádobky**

Tento druh nádobek lze používat pro plnění stlačeným, zkapalněným nebo rozpuštěným plynem.

3.1.1 Objem

Skutečný objem těchto nádobek nesmí být větší než 220 ml.

3.1.2 Potah

Potah tvoří ochranná vrstva z plastu nebo jiného vhodného materiálu, která zamezí nebezpečí vyletování skleněných střepin při náhodném rozbití nádobky. Nádobky musí být konstruovány tak, aby se při pádu naplněného aerosolového rozprašovače zahřátého na teplotu 20 °C z výšky 1,8 m na betonovou podlahu nerozlétly skleněné střepiny.

3.1.3 Zkušební přetlak nádobky

a) Nádobky určené k plnění stlačeným nebo rozpuštěným plynem musí odolat zkušebnímu přetlaku rovnému nejméně 1,2 MPa.

b) Nádobky určené k plnění zkapalněným plynem musí odolat zkušebnímu přetlaku rovnému nejméně 1 MPa.

3.1.4 Plnění

a) Aerosolové rozprašovače plněné stlačeným plynem nesmějí být vystavovány vyššímu přetlaku než 0,9 MPa při 50 °C.

b) Aerosolové rozprašovače plněné rozpuštěným plynem nesmějí být vystavovány vyššímu přetlaku než 0,8 MPa při 50 °C.

c) Aerosolové rozprašovače obsahující zkapalněný plyn nebo směs zkapalněných plynů nesmějí být při 20 °C vystavovány vyššímu přetlaku, než je uvedeno v tabulce č. 1.

Tabulka č. 1: Mezní hodnoty přetlaku dovolené při 20 °C v závislosti na obsahu plynu (v % hmot.)

skutečný objem nádobky aerosolového rozprašovače (ml)	obsah zkapalněného plynu v celkové směsi (v % hmot.)		
	20 %	50 %	80 %
50 < x <= 80	0,35 MPa	0,28 MPa	0,25 MPa
50 < x <= 160	0,32 MPa	0,25 MPa	0,22 MPa
160 < x <= 220	0,28 MPa	0,21 MPa	0,18 MPa

Mezní hodnoty přetlaku pro hodnoty obsahu plynu, které nejsou uvedeny v tabulce, se získají extrapolací hodnot uvedených v tabulce.

3.2 Nechráněné skleněné nádobky
Nechráněné skleněné nádobky se plní výhradně zkapalněnými nebo rozpuštěnými plyny.

3.2.1 Objem

Skutečný objem těchto nádobek nesmí být větší než 150 ml.

3.2.2 Zkušební přetlak nádobky

Zkušební přetlak nádobky musí být nejméně 1,2 MPa.

3.2.3 Plnění

a) Nádobky plněné rozpuštěným plynem nesmějí být vystavovány přetlaku vyššímu než 0,8 MPa při 50 °C.

b) Nádobky obsahující zkapalněný plyn nesmějí být při 20 °C vystavovány vyššímu přetlaku, než je uvedeno v tabulce č. 2.

Tabulka č. 2: Mezní hodnoty přetlaku dovolené při 20 °C v závislosti na obsahu plynu (v % hmot.)

skutečný objem nádobky aerosolového rozprašovače (ml)	obsah zkapalněného plynu v celkové směsi (v % hmot.)		
	20 %	50 %	80 %
50 < x <= 70	0,15 MPa	0,15 MPa	0,125 MPa
70 < x <= 150	0,15 MPa	0,15 MPa	0,1 MPa

Mezní hodnoty přetlaku pro hodnoty obsahu plynu, které nejsou uvedeny v tabulce, se získají extrapolací hodnot uvedených v tabulce.

4. ZVLÁŠTNÍ POŽADAVKY NA AEROSOLOVÉ ROZPRAŠOVAČE S NÁDOBKOU Z PLASTŮ

4.1 Aerosolové rozprašovače s nádobkami z plastů, které při roztržení mohou vytvářet střepiny, se považují za rovnocenné aerosolovým rozprašovačům s nechráněnými skleněnými nádobkami.

4.2 Aerosolové rozprašovače s nádobkami z plastů, které při roztržení nemohou vytvářet střepiny, se považují za rovnocenné aerosolovým rozprašovačům s nádobkami ze skla potaženého plastem.“.

7. Příloha č. 2 zní:

„Příloha č. 2 k nařízení vlády č. 194/2001 Sb.

POSTUP POSOUZENÍ SHODY AEROSOLOVÝCH ROZPRAŠOVAČŮ

1. Zkoušky, které zajišťuje výrobce nebo dovozce

1.1 *Hydraulická zkouška prázdných nádobek*

1.1.1 Nádobky z kovu, skla nebo plastů musí odolat hydraulické tlakové zkoušce uvedené v bodech 2.1.1, 3.1.3. a 3.2.2. přílohy č. 1 k tomuto nařízení.

1.1.2 Kovové nádobky, které vykazují asymetrické nebo značné deformace či jiné podobné vady, musí být vyřazeny. Mírná symetrická deformace dna nebo deformace profilu horního dílu je přípustná za předpokladu, že nádobka vyhoví destrukční zkoušce.

1.2 *Destrukční zkouška prázdných kovových nádobek*

Výrobce nebo dovozce zaručí, že destrukční přetlak nádobek je nejméně o 20 % vyšší než stanovený zkušební přetlak.

1.3 *Zkouška volným pádem u nádobek z potaženého skla*

Výrobce nebo dovozce zaručí, že nádobky splňují požadavky zkoušky stanovené v bodě 3.1.2. přílohy č. 1 k tomuto nařízení.

1.4 *Závěrečná kontrola naplněných aerosolových rozprašovačů*

1.4.1 Aerosolové rozprašovače se podrobí jedné z následujících metod závěrečné zkoušky:

a) Zkouška horkou vodní lázní

Každý naplněný aerosolový rozprašovač se ponoří do horké vodní lázně.

i) Teplotu vodní lázně a dobu zkoušky je třeba zvolit tak, aby vnitřní tlak dosáhl tlaku, který má jeho náplň při rovnoměrné teplotě 50 °C.

ii) Každý aerosolový rozprašovač, který vykazuje viditelnou trvalou deformaci nebo netěsnost, musí být vyřazen.

b) Horké metody závěrečné zkoušky

Pro zahřívání náplně aerosolových rozprašovačů lze použít jiných metod, pokud tyto metody zaručí, že tlak a teplota v každém naplněném aerosolovém rozprašovači dosáhnou hodnot požadovaných pro zkoušku horkou vodní lázní a

deformace a netěsnosti budou zjištěny se stejnou přesností jako v případě zkoušky horkou vodní lázní.

c) Studené metody závěrečné zkoušky

Alternativní studená metoda závěrečné zkoušky se může použít, pokud je v souladu s ustanoveními o metodě zkoušky alternativní k metodě zkoušky horkou vodní lázní pro aerosolové rozprašovače uvedené v bodě 6.2.4.3.2.2 přílohy A směrnice Rady 94/55/ES, o sbližování právních předpisů členských států týkajících se silniční přepravy nebezpečných věcí.

1.4.2 Pro aerosolové rozprašovače, jejichž náplně projdou fyzikální nebo chemickou proměnou, měnící jejich tlakové charakteristiky po naplnění a před prvním použitím, by se měly použít studené metody závěrečné zkoušky podle bodu 1.4.1 písm. c).

1.4.3 Pokud jde o metody zkoušky podle bodu 1.4.1 písm. b) a c):

a) Metoda zkoušky musí být schválena příslušným orgánem, popřípadě jím pověřeným subjektem, které jsou příslušným orgánem podle zvláštního zákona[4)] (dále jen „příslušný orgán“).

b) Výrobce nebo dovozce musí příslušnému orgánu předložit žádost o schválení. K žádosti musí být přiložena technická dokumentace, která metodu popisuje.

c) Pro účely dohledu musí mít výrobce nebo dovozce povolení od příslušného orgánu, technickou dokumentaci popisující metodu a popřípadě kontrolní zprávy snadno dostupné na adrese uvedené na štítku v souladu s § 6 odst. 1 písm. a).

d) Technická dokumentace musí být vyhotovena v úředním jazyce Evropských společenství nebo musí být k dispozici její ověřená kopie.

2. Příklady kontrolních zkoušek, které mohou být prováděny

2.1 *Zkoušky nenaplněných nádobek*

2.1.1 Pět nádobek vybraných ze stejnorodé skupiny 2500 nenaplněných nádobek se vystaví zkušebnímu přetlaku po dobu 25 sekund. Stejnorodá skupina je skupina nádobek vyrobená ze stejných materiálů stejným postupem výroby ve spojitých dávkách nebo skupina nádobek představující jednohodinovou výrobu.

2.1.2 Pokud některá z těchto nádobek při zkoušce nevyhoví, vybere se z téže stejnorodé skupiny dalších 10 nádobek a podrobí se stejné zkoušce.

2.1.3 Pokud některá z těchto deseti nádobek při zkoušce nevyhoví, je celá skupina nevhodná k použití.

[4)] Zákon č. 111/1994 Sb., o silniční dopravě, ve znění pozdějších předpisů.

2.2 *Zkoušky naplněných aerosolových rozprašovačů*

2.2.1 Zkoušky vzduchotěsnosti a vodotěsnosti se provádějí ponořením vybraného počtu naplněných aerosolových rozprašovačů do vodní lázně. Teplotu lázně a dobu ponoření je třeba volit tak, aby náplň aerosolového rozprašovače dosáhla rovnoměrné teploty 50 °C během doby nutné k záruce, že nedošlo k roztržení nebo vzniku trhliny.

2.2.2 Každou dávku aerosolových rozprašovačů, která při těchto zkouškách nevyhoví, je nutno považovat za nevhodnou k použití.

3. Zkoušky hořlavosti aerosolů

3.1 Zkouška na vzdálenost vzplanutí pro rozprašované aerosoly

3.1.1 Úvod

3.1.1.1 Tímto zkušebním postupem se určuje vzdálenost vzplanutí aerosolového rozprachu za účelem posouzení s tím spojeného nebezpečí plamene. Aerosol se stříká směrem ke zdroji vzplanutí v odstupech po 15 cm za účelem pozorování, zda dojde ke vzplanutí a trvalému hoření rozprachu. Vzplanutí a trvalé hoření je definováno jako udržení stabilního plamene po dobu nejméně 5 s. Zdroj vzplanutí je definován jako plynový hořák s modrým nesvětelným plamenem ve výšce 4–5 cm.

3.1.1.2 Tato zkouška je použitelná pro aerosolové výrobky se vzdáleností rozprašování 15 cm nebo více. Aerosolové výrobky s menší vzdáleností rozprašování než je 15 cm, jako například aerosolové výrobky aplikované ve formě pěny, nestabilní pěny, gelu nebo pasty nebo vybavené dávkovacím ventilem, jsou z tohoto testu vyloučeny. Aerosolové výrobky aplikované ve formě pěny, nestabilní pěny, gelu nebo pasty se zkouší podle zkoušky hořlavosti aerosolové pěny.

3.1.2 Přístroje a materiál

3.1.2.1 Vyžadují se následující přístroje:

vodní lázeň udržovaná na 20 °C	s přesností ± 1 °C
kalibrované laboratorní váhy (váhy)	s přesností ± 0,1 g
měřič času (stopky)	s přesností ± 0,2 s
měřidlo se stupnicí, držák a svorka	stupně v cm
plynový hořák s držákem a svorkou	
teploměr	s přesností ± 1 °C
vlhkoměr	s přesností ± 5 %
tlakoměr	s přesností ± 10 kPa

3.1.3 Postup

3.1.3.1 Obecné požadavky

3.1.3.1.1 Před zkouškou je každý aerosolový rozprašovač kondicionován a potom propláchnut vyprazdňováním po dobu cca 1 s. Účelem tohoto opatření je odstranit nestejnorodý materiál ze stoupací trubičky.

3.1.3.1.2 Pokyny pro použití se musí přísně dodržovat včetně toho, zda je rozprašovač určen k používání ve svislé nebo převrácené poloze. Požaduje-li se protřepání, protřepejte bezprostředně před zkoušením.

3.1.3.1.3 Zkouška se uskuteční v prostředí bez průvanu s možností větrání, s teplotou nastavitelnou na 20 °C ± 5 °C a při relativní vlhkosti vzduchu v rozsahu od 30 do 80%.

3.1.3.1.4 Každý aerosolový rozprašovač musí být vyzkoušen

a) je-li plný, provádí se kompletní postup, s plynovým hořákem v rozsahu od 15 cm do 90 cm od trysky aerosolové nádobky,

b) je-li naplněn z 10 % až 12 % (% jmenovité hmotnosti), podrobí se pouze jediné zkoušce, a to buď 15 cm od trysky nádoby, pokud rozprach u naplněného rozprašovače nevzplanul vůbec, nebo ve vzdálenosti vzplanutí rozprachu plného rozprašovače plus 15 cm.

3.1.3.1.5 Během zkoušky se nádobka umístí tak, jak je uvedeno v návodu na štítku. Tím se bude řídit i poloha zdroje vzplanutí.

3.1.3.1.6 Následující postup vyžaduje zkoušení rozprachu v intervalech po 15 cm ve vzdálenosti mezi plamenem hořáku a tryskou rozprašovače, v rozmezí od 15 cm do 90 cm. Je vhodné začít ve vzdálenosti 60 cm mezi plamenem hořáku a tryskou rozprašovače. Vzdálenost mezi plamenem hořáku a tryskou rozprašovače by měla být zvýšena o 15 cm, jestliže rozprach vzplane ve vzdálenosti 60 cm. Vzdálenost musí být snížena o 15 cm, jestliže rozprach nevzplane v 60centimetrové vzdálenosti mezi plamenem hořáku a tryskou rozprašovače. Cílem postupu je určit maximální vzdálenost mezi tryskou rozprašovače a plamenem hořáku, která vede k trvalému hoření rozprachu, nebo určit, že ke vzplanutí nemohlo dojít ve vzdálenosti 15 cm mezi plamenem hořáku a tryskou rozprašovače.

3.1.3.2 Postup zkoušky

a) Před každou zkouškou se minimálně tři plné aerosolové rozprašovače od každého druhu výrobku kondicionují ponořením nejméně 95 % rozprašovače do vody o teplotě 20 °C ± 1 °C nejméně na 30 minut (je-li aerosol plně ponořen, je 30minutové kondicionování dostačující).

b) Dodržujte obecné požadavky. Zaznamenejte teplotu a relativní vlhkost prostředí.

c) Zvažte aerosolový rozprašovač a zaznamenejte jeho hmotnost.

d) Stanovte vnitřní tlak a výchozí výdej náplně při 20 °C ± 1 °C (aby byly

vyloučeny vadné nebo jen částečně naplněné aerosolové rozprašovače).

e) Připevněte plynový hořák na plochý vodorovný povrch nebo jej připevněte k držáku pomocí svorky.

f) Zapalte plynový hořák; plamen by měl být nesvětelný a přibližně 4 až 5 cm vysoký.

g) Umístěte vstupní otvor trysky rozprašovače do požadované vzdálenosti od plamene. Rozprašovač se zkouší v poloze, v jaké se má v souladu se svou konstrukcí používat, tj. ve svislé nebo v převrácené.

h) Zajistěte nasměrování otvoru trysky do jedné roviny s plamenem hořáku tak, aby byl otvor trysky řádně nasměrován směrem k plameni a v jedné rovině s ním (viz obrázek 3.1.1). Rozprach má být směrován přes horní polovinu plamene.

Obrázek 3.1.1

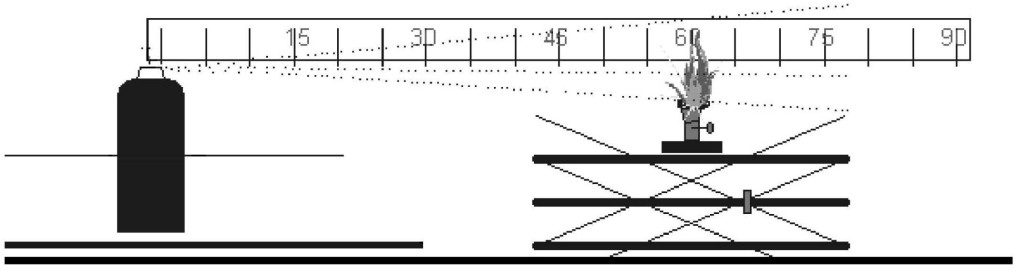

i) Dodržujte obecné požadavky, pokud jde o protřepání rozprašovače.

j) Aktivujte ventil aerosolového rozprašovače po dobu 5 s, aby došlo k vyprázdnění jeho obsahu, pokud nedojde ke vzplanutí. Pokud nastane vzplanutí, pokračujte ve vyprazdňování po dobu trvání plamene až do 5 s od počátku vzplanutí.

k) Výsledky vzplanutí v příslušné vzdálenosti mezi plynovým hořákem a aerosolovým rozprašovačem se zaznamenají do níže uvedené tabulky.

l) Jestliže během kroku popsaného v písmenu j) vzplanutí nenastane, zkouší se rozprašovač v jiných polohách, například převrácený pro vzpřímené výrobky, aby se určilo, zda dojde ke vzplanutí.

m) Zopakujte kroky g) až l) ještě dvakrát (celkem tedy třikrát) pro stejný rozprašovač ve stejné vzdálenosti mezi plynovým hořákem a tryskou rozprašovače.

n) Zopakujte postup zkoušky pro další dva aerosolové rozprašovače od stejného výrobku ve stejné vzdálenosti mezi plynovým hořákem a tryskou rozprašovače.

o) Opakujte kroky g) až n) postupu zkoušky při vzdálenosti mezi tryskou nádobky

s rozprašovačem a plamenem hořáku v rozsahu od 15 cm do 90 cm v závislosti na výsledku každé zkoušky (viz také 3.1.3.1.4 a 3.1.3.1.5).

p) Nenastane-li žádné vzplanutí při 15 cm, je postup pro původně plné rozprašovače ukončen. Postup je ukončen také v případě, když dojde ke vzplanutí a trvalému hoření ve vzdálenosti 90 cm. Pokud by nedošlo k vzplanutí ve vzdálenosti 15 cm, zaznamená se, že vzplanutí nenastalo. Maximální vzdálenost mezi plamenem hořáku a tryskou rozprašovače, při které bylo pozorováno vzplanutí a trvalé hoření, je uvedena jako „vzdálenost vzplanutí“ při všech dalších okolnostech.

q) Provede se též jedna zkouška na třech rozprašovačích s 10 % až 12 % úrovní jmenovité náplně. Tyto nádobky se vyzkouší ve „vzdálenosti vzplanutí rozprachu u plných nádobek + 15 cm“ mezi tryskou rozprašovače a plamenem hořáku.

r) Vyprazdňujte aerosolový rozprašovač na 10 % až 12 % úrovně jmenovité náplně (hmotnosti) rozprachem maximálně 30 sekund. Dodržujte minimální časový interval 300 s mezi rozprachy. V tomto mezičase musí být rozprašovače umístěny pro kondicionování ve vodní lázni.

s) Opakujte kroky g) až n) pro 10 % až 12 % jmenovité náplně aerosolového rozprašovače, vynechejte kroky l) a m). Tato zkouška se provádí pouze jednou na každém rozprašovači v poloze (například ve svislé nebo převrácené), při které došlo k vzplanutí (pokud k němu došlo), v případě zkoušení plného rozprašovače.

t) Všechny výsledky zaznamenejte do níže uvedené tabulky 3.1.1.

3.1.3.2.1 Veškeré zkoušky se musí uskutečnit v digestoři, v místnosti, kterou lze dobře větrat. Digestoř a zkušební místnost se větrají nejméně 3 minuty po každé zkoušce. Dodržujte veškerá nezbytná bezpečností opatření, aby se předešlo vdechnutí spalin.

3.1.3.2.2 Rozprašovače s úrovní jmenovité náplně 10 % až 12 % se zkoušejí jen jednou. Výsledná tabulka vyžaduje pouze jediný výsledek pro uvedený rozprašovač.

3.1.3.2.3 Když jsou výsledky zkoušky rozprašovače v poloze, v jaké se má v souladu se svou konstrukcí používat, negativní, zopakuje se zkouška rozprašovače v takové poloze, v jaké nejspíše dojde k pozitivnímu výsledku.

3.1.4 Metoda vyhodnocení výsledků

3.1.4.1 Všechny výsledky se zaznamenají. Tabulka 3.1.1 uvedená níže je vzorem „tabulky výsledků“, jaký se má použít.

Tabulka 3.1.1

Datum		Teplota … °C Relativní vlhkost … %		
Název výrobku				
Čistý objem		Nádoba 1	Nádoba 2	Nádoba 3
Počáteční úroveň plnění		%	%	%
Vzdálenost rozprašovače	Zkouška	1 2 3	1 2 3	1 2 3
15 cm	Vzplanutí? A/N			
	Vzplanutí? A/N			
	Vzplanutí? A/N			
	Vzplanutí? A/N			
	Vzplanutí? A/N			
	Vzplanutí? A/N			
Pozorování,včetně polohy nádoby				

3.2 Zkouška vzplanutí v uzavřeném prostoru

3.2.1 Úvod

Tímto zkušebním postupem se určuje hořlavost produktů vycházejících z aerosolových rozprašovačů vzhledem k jejich tendenci vzplanout v uzavřeném nebo omezeném prostoru. Obsah aerosolového rozprašovače je vystříknut do válcové zkušební nádoby obsahující hořící svíčku. Jestliže nastává znatelné vzplanutí, zaznamená se uplynulý čas a vystříkané množství.

3.2.2 Přístroje a materiál

3.2.2.1 Vyžadují se následující přístroje:

měřič času (stopky)	s přesností na ± 0,2 s
vodní lázeň udržovaná na 20 °C	s přesností ± 1 °C
kalibrované laboratorní váhy (váhy)	s přesností ± 0,1 g
teploměr	s přesností ± 1 °C
vlhkoměr	s přesností ± 5 %
tlakoměr	s přesností ± 10 kPa
válcová zkušební nádoba	podrobně popsaná níže

3.2.2.2 Příprava zkušebního přístroje

3.2.2.2.1 Válcová zkušební nádoba o objemu přibližně 200 dm^3, o průměru přibližně 600 mm a délce přibližně 720 mm na jednom konci otevřená, se připraví takto:

a) k otevřenému konci nádoby se připevní uzavírací systém, sestávající z výklopného víka, nebo

b) jako uzavírací systém lze použít plastovou fólii tloušťky 0,01 mm až 0,02 mm. Pokud se ke zkoušení použije plastová fólie, musí se použít níže popsaným způsobem: Fólie se natáhne přes otevřený konec nádoby a upevní se na tomto místě pryžovou páskou. Síla této pryžové pásky musí být taková, že pokud se napne kolem nádoby a opírá se o její stěnu, tak se napíná jen na 25 mm, připevní-li se hmotnost 0,45 kg k jejímu nejnižšímu bodu. Prořízne se 25 mm fólie, s počátkem vzdáleným 50 mm od okraje nádoby. Zajistí se, aby byla fólie napnutá,

c) na druhém konci nádoby se vyvrtá otvor o průměru 50 mm vzdálený 100 mm od okraje takovým způsobem, že je-li nádoba položena a připravena na zkoušku (viz obrázek 3.2.1), je otvor umístěn zcela nahoře,

Obrázek 3.2.1

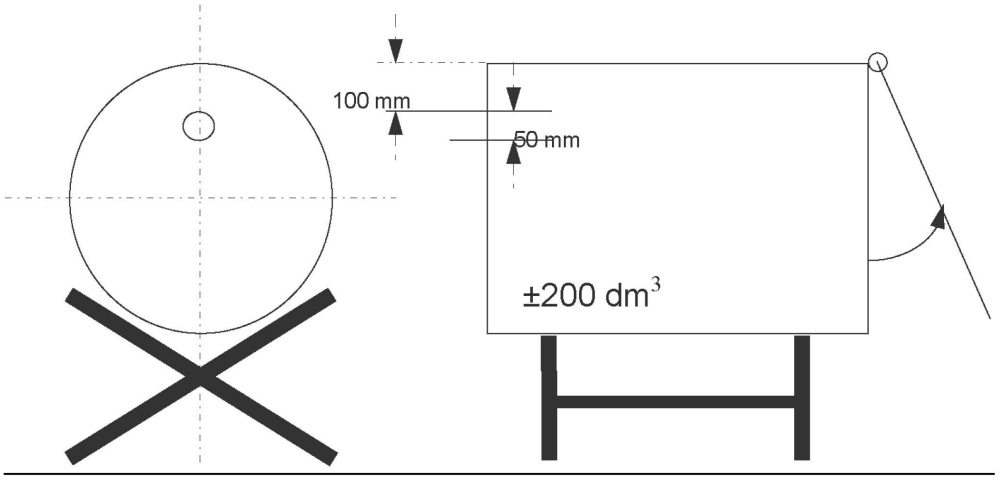

d) na kovový držák o rozměrech 200 mm × 200 mm se umístí parafínová svíčka o průměru 20 mm až 40 mm a s původní výškou 100 mm. Svíčka musí být vyměněna ve chvíli, kdy je její výška menší než 80 mm. Plamen svíčky se chrání před činností spreje stínicí destičkou 150 mm širokou a 200 mm vysokou. Toto zahrnuje také plochu se sklonem 45° umístěnou 150 mm od základny stínicí destičky (obrázek 3.2.2),

Obrázek 3.2.2

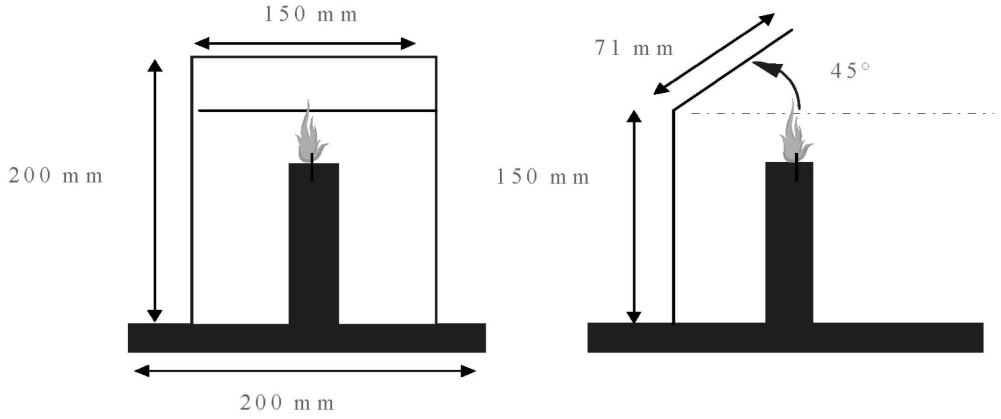

e) svíčka na kovové podložce se umístí do středu nádoby (viz obrázek 3.2.3),

Obrázek 3.2.3

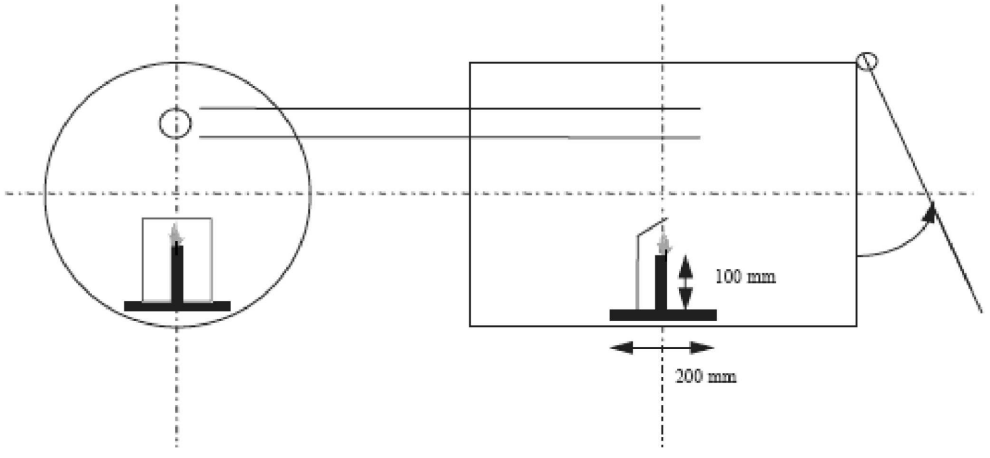

f) nádoba se položí na zem nebo na stojan v prostředí, kde je teplota mezi 15 °C a 25 °C. Výrobek, jež se má zkoušet, se bude stříkat uvnitř nádoby o objemu přibližně 200 dm^3, ve které bude zdroj vzplanutí.

3.2.2.2.2 Obvykle je výrobek nastřikován v úhlu 90° ke svislé ose aerosolového rozprašovače. Rozmístění a popisovaný postup se týká obvyklého typu aerosolového rozprašovače. V neobvyklých případech aplikace aerosolů (například vertikálně stříkající aerosolové rozprašovače) musí být zaznamenány změny ve vybavení a postupech v souladu s osvědčenou laboratorní praxí, jako je ISO/IEC 17025:1999 „Všeobecné požadavky na způsobilost zkušebních a kalibračních laboratoří“.

3.2.3 Postup

3.2.3.1 Obecné požadavky

3.2.3.1.1 Před zkouškou je každý aerosolový rozprašovač kondicionován a potom propláchnut vyprazdňováním po dobu cca 1 s. Účelem tohoto opatření je odstranit nestejnorodý materiál ze stoupací trubičky.

3.2.3.1.2 Pokyny pro použití se musí přísně dodržovat včetně toho, zda je rozprašovač určen k používání ve svislé nebo převrácené poloze. Vyžaduje-li se protřepání, protřepejte bezprostředně před zkoušením.

3.2.3.1.3 Zkoušky se uskuteční v prostředí bez průvanu s možností větrání, s teplotou nastavitelnou na 20 °C ± 5 °C při relativní vlhkosti vzduchu v rozsahu od 30 % do 80 %.

3.2.3.2 Postup zkoušky

a) Před každou zkouškou se minimálně tři plné aerosolové rozprašovače od každého druhu výrobku kondicionují ponořením nejméně 95 % aerosolového rozprašovače do vody o teplotě 20 °C ± 1 °C nejméně na 30 minut (je-li aerosol plně ponořen, je 30minutové kondicionování dostačující).

b) Změřte nebo vypočítejte skutečný objem nádoby v dm^3.

c) Dodržujte obecné požadavky. Zaznamenejte teplotu a relativní vlhkost prostředí.

d) Stanovte vnitřní tlak a výdej náplně při 20 °C ± 1 °C (aby byly vyloučeny vadné nebo jen částečně naplněné aerosolové rozprašovače).

e) Zvažte jeden z aerosolových rozprašovačů a zaznamenejte jeho hmotnost.

f) Zapalte svíčku a aplikujte uzavírací systém (víko nebo plastová fólie).

g) Umístěte otvor trysky aerosolového rozprašovače ve vzdálenosti 35 mm nebo blíže, jedná-li se o výrobek se širokým rozprachem, od středu vyvrtaného otvoru v nádobě. Spusťte měřidlo času (stopky) a dodržujte pokyny pro použití výrobku; nasměrujte rozprach ke středu protějšího konce (víka nebo plastové fólie). Aerosolový rozprašovač se zkouší v poloze, v jaké se má v souladu se svou konstrukcí používat, tj. ve svislé nebo v převrácené poloze.

h) Rozprašujte, dokud nedojde ke vzplanutí. Zastavte měřič času a zaznamenejte uplynulý čas. Aerosolový rozprašovač znovu zvažte a zaznamenejte jeho hmotnost.

i) Vyvětrejte a vyčistěte nádobu, odstraňte každý zbytek, který by pravděpodobně mohl ovlivnit následující zkoušky. Bude-li to nezbytné, ochlaďte nádobu.

j) Opakujte kroky d) až i) zkušebního postupu u dalších dvou aerosolových

rozprašovačů od stejného výrobku (celkem tři, každý rozprašovač se zkouší jen jednou).

3.2.4 Metoda vyhodnocení výsledků

3.2.4.1 Vypracuje se protokol o zkoušce, který musí obsahovat následující informace:

a) zkoušený výrobek a jeho reference,

b) vnitřní tlak a výdej náplně aerosolového rozprašovače,

c) teplotu a relativní vlhkost vzduchu v místnosti,

d) pro každou zkoušku dobu vypouštění (vyjádřenou v sekundách) nutnou k docílení vzplanutí (pokud výrobek nevzplane, prohlášení o tomto jevu),

e) hmotnost výrobku vystříkaného během každé zkoušky (vyjádřenou v gramech),

f) skutečný objem nádoby (vyjádřený v dm^3).

3.2.4.2 Časový ekvivalent (t_{eq}) potřebný k docílení vzplanutí v jednom krychlovém metru může být vypočítán podle vzorce

$$t_{eq} = \frac{1\,000 \times \text{doba výstřiku (s)}}{\text{skutečný objem nádoby (dm}^3\text{)}}$$

3.2.4.3 Hustota vznícení (D_{def}) potřebná k docílení vzplanutí během zkoušky může být vypočítána podle vzorce

$$D_{def} = \frac{1\,000 \times \text{množství vystříkané náplně (g)}}{\text{skutečný objem nádoby (dm}^3\text{)}}$$

3.3 *Zkouška hořlavosti aerosolové pěny*

3.3.1 Úvod

3.3.1.1 Tímto zkušebním postupem se určuje hořlavost aerosolového rozprašovače aplikovaného ve formě pěny, nestabilní pěny, gelu nebo pasty. Přibližně 5 g pěny, nestabilní pěny, gelu nebo pasty se nanese z aerosolové nádobky na hodinové sklíčko. Zdroj vzplanutí (svíčka, vosková páska, zápalka nebo zapalovač) se umístí na spodek hodinového sklíčka a pozoruje se, zda dojde ke vzplanutí a trvalému hoření pěny, nestabilní pěny, gelu nebo pasty. Vzplanutí je definováno jako udržení stabilního plamene vysokého nejméně 4 cm po dobu nejméně 2 s.

3.3.2 Přístroje a materiál

3.3.2.1 Vyžadují se následující přístroje:

měřidlo se stupnicí, držák a svorka stupně v cm
ohnivzdorné hodinové sklíčko přibližně 150 mm v průměru

měřič času (stopky)	s přesností na ± 0,2 s
svíčka, vosková páska, zápalka nebo zapalovač	
kalibrované laboratorní váhy (váhy)	s přesností ± 0,1 g
vodní lázeň udržovaná na 20 °C	s přesností ± 1 °C
teploměr	s přesností ± 1 °C
vlhkoměr	s přesností ± 5 %
tlakoměr	s přesností ± 10 kPa

3.3.2.2 Hodinové sklíčko se umístí na ohnivzdorný povrch do prostoru bez průvanu, který může být po každé zkoušce vyvětrán. Měřidlo se stupnicí se umístí přesně za hodinové sklíčko a udrží se kolmo v této pozici pomocí držáku a svorky.

3.3.2.3 Měřidlo se umístí tak, že začátek stupnice je srovnán se základnou hodinového sklíčka ve vodorovné rovině.

3.3.3 Postup

3.3.3.1 Obecné požadavky

3.3.3.1.1 Před zkouškou je každý aerosolový rozprašovač kondicionován a potom se vyprazdňuje po dobu cca 1 s. Účelem tohoto opatření je odstranit nestejnorodý materiál ze stoupací trubičky.

3.3.3.1.2 Pokyny pro použití se musí přísně dodržovat včetně toho, zda je rozprašovač určen k používání ve svislé nebo převrácené poloze. Je-li požadováno protřepání, protřepejte bezprostředně před zkoušením.

3.3.3.1.3 Zkoušky se uskuteční v prostředí bez průvanu s možností větrání, s teplotou nastavitelnou na 20 °C ± 5 °C a při relativní vlhkosti vzduchu v rozsahu 30 % až 80 %.

3.3.3.2 Postup zkoušky

a) Před každou zkouškou se minimálně čtyři plné aerosolové rozprašovače od každého druhu výrobku kondicionují ponořením nejméně 95 % aerosolového rozprašovače do vody o teplotě 20 °C ± 1 °C nejméně na 30 minut (je-li aerosol plně ponořen, je 30minutové kondicionování dostačující).

b) Dodržujte obecné požadavky. Zaznamenejte teplotu a relativní vlhkost prostředí.

c) Stanovte vnitřní tlak při 20 °C ± 1 °C (aby byly vyloučeny vadné nebo jen částečně naplněné aerosolové rozprašovače).

d) Změřte rychlost vyprázdnění nebo průtokovou rychlost aerosolového výrobku, který má být zkoušen, aby mohla být přesněji změřena aplikovaná dávka zkušebního výrobku.

e) Zvažte jeden z aerosolových rozprašovačů a zaznamenejte jeho hmotnost.

f) Na základě změřeného vyprázdnění nebo průtokové rychlosti a podle pokynů výrobce aplikujte přibližně 5 g výrobku na střed čistého hodinového sklíčka s cílem vytvořit násyp nejvýše 25 mm.

g) Během 5 s po ukončení vyprázdnění přiložte zdroj vzplanutí k okraji vzorku v jeho základně a zároveň spusťte měřič času (stopky). Pokud je to nutné, odstraní se po přibližně dvou sekundách zdroj vzplanutí od okraje vzorku, aby bylo zřetelně vidět, zda nastalo vzplanutí. Pokud není zřejmé žádné vzplanutí vzorku, přiloží se zdroj vzplanutí opět k okraji vzorku.

h) Pokud nastane vzplanutí, zaznamená se

i) maximální výška plamene nad základnou hodinového sklíčka v cm,

ii) hoření plamene v sekundách,

iii) aerosolový rozprašovač se vysuší a znovu zváží a vypočítá se hmotnost vystříkané náplně.

i) Zkušební prostor se větrá bezprostředně po každé zkoušce.

j) Pokud vzplanutí nenastane a vyprázdněný výrobek zůstává během celé doby svého používání ve formě pěny nebo pasty, kroky e) až i) se zopakují. Nechte výrobek stát po dobu 30 s, 1 min, 2 min nebo 4 min před přiložením zdroje vzplanutí.

k) Zopakujte kroky e) až j) zkušebního postupu ještě dvakrát (celkem 3) pro stejnou nádobku.

l) Zopakujte kroky e) až k) zkušebního postupu pro další dvě aerosolové nádobky (celkem 3 nádobky) stejného výrobku.

3.3.4 Metoda vyhodnocení výsledků

3.3.4.1 Vypracuje se protokol o zkoušce, který musí obsahovat následující informace:

a) zda výrobek vzplanul,

b) maximální výšku plamene v cm,

c) dobu hoření plamene v s,

d) hmotnost zkoušeného výrobku.“.

Čl. II

Toto nařízení nabývá účinnosti dnem 29. dubna 2010.

Předseda vlády:

Ing. **Fischer**, CSc. v. r.

Ministr průmyslu a obchodu:

Ing. **Tošovský** v. r.

316

VYHLÁŠKA

ze dne 27. srpna 2009

o držení živočichů dočasně nebo trvale neschopných přežít ve volné přírodě a o péči o tyto živočichy v záchranných stanicích (vyhláška o handicapovaných živočiších)

Ministerstvo životního prostředí stanoví podle § 5 odst. 10 zákona č. 114/1992 Sb., o ochraně přírody a krajiny, ve znění zákona č. 312/2008 Sb.:

§ 1

Tato vyhláška stanoví bližší podmínky pro držení živočichů, neschopných v důsledku zranění, nemoci nebo jiných okolností dočasně nebo trvale přežít ve volné přírodě (dále jen „handicapovaný živočich"), v záchranných stanicích, zejména s ohledem na možnost zapojení těchto živočichů zpět do volně žijících populací, a způsob péče o tyto živočichy.

§ 2

Jinými okolnostmi podle § 1 se rozumí oslabení živočicha parazity, hladověním nebo příznaky otravy, výskyt živočicha patřícího k migrujícímu nebo hibernujícímu druhu v nevhodnou roční dobu, nebo porušení přirozených vzorců chování; přirozenými vzorci chování jsou druhově nebo pohlavně specifické vzory chování vyskytující se u živočichů narozených a trvale žijících ve volné přírodě, zejména plachost, schopnost provádět přirozené pohybové aktivity, schopnost přijímat a opatřovat si přirozenou potravu, schopnost reagovat na jedince svého druhu a komunikovat s nimi a schopnost hájit teritorium a reagovat na přirozené nepřátele.

§ 3

Záchranná stanice při péči o dočasně handicapované živočichy

a) zajistí, aby nedocházelo k jejich nadměrnému kontaktu s člověkem, s přirozenými predátory nebo s jedinci domestikovaných druhů, který by mohl ohrozit schopnost handicapovaných živočichů reagovat na přirozené nepřátele; za nadměrný kontakt s člověkem se nepovažuje zejména kontakt nezbytný pro ošetření nebo krmení handicapovaných živočichů, případně pro nezbytný úklid prostor určených pro jejich držení,
b) zajistí jejich krmení potravou odpovídající biologickým nárokům daného druhu; potravou odpovídající biologickým nárokům daného druhu se rozumí přirozená potrava nebo potrava obdobného charakteru, včetně možnosti předkládání živé kořisti predátorům,
c) zajistí, jedná-li se o péči o mláďata ptáků a některých savců, je-li to vhodné, bezprostřední přiložení do hnízd v přírodě, nebo odchov v záchranné stanici u adoptivních rodičů stejného nebo blízce příbuzného druhu; při umělém odchovu mláďat bez adoptivních rodičů umístí tato mláďata do blízkosti jedinců téhož druhu, jsou-li v záchranné stanici chováni,
d) respektuje při odchovu mláďat i držení dospělých jedinců přirozenou sociální strukturu daného druhu, zejména zajistí odchov mláďat i držení dospělých jedinců v přirozených skupinách nebo dvojicích, pokud je to vhodné a pokud tomu nebrání jejich zdravotní stav, stav sexuální aktivity nebo sociální postavení,
e) upraví prostředí pro držení dočasně handicapovaných živočichů tak, aby co nejvíce odpovídalo jejich přirozenému biotopu a nárokům druhu, zejména s ohledem na pohybové aktivity a potřeby úkrytu.

§ 4

Záchranná stanice může trvale handicapované živočichy využívat v rámci ekologické výchovy pouze za účelem informování veřejnosti o příčinách a důsledcích ohrožení a vhodných způsobech ochrany živočichů.

§ 5

(1) Handicapovaní živočichové musí být před zapojením do volně žijících populací náležitě připraveni; musí být uvedeni do takového fyzického a psychického stavu, aby jim zdravotní stav ani žádné zjistitelné překážky nebránily zapojit se plnohodnotně do života v přirozeném prostředí.

(2) V rámci přípravy handicapovaných živočichů na zapojení do volně žijících populací záchranná stanice zajistí, pokud je to možné, jejich držení v prostoru s výhledem do okolí, podle možností s výhledem do prostředí odpovídajícího přirozenému biotopu nebo podmínkám v místě předpokládaného vypuštění.

(3) Do volné přírody lze vypustit pouze živoči-

chy, kteří jsou v dobrém zdravotním stavu, bez následků poškození, úrazu nebo nemoci, které by znemožňovaly plnohodnotný život v přirozeném prostředí, a jsou u nich zachovány přirozené vzorce chování, bez vadných návyků a vtištění (dále jen „vyléčený živočich“).

(4) Vypuštěním vyléčených živočichů do volné přírody nesmí dojít k ohrožení zdravotního stavu volně žijících jedinců nebo populace a k narušení populační nebo sociální struktury volně žijící populace.

(5) Vypouštět vyléčené živočichy do volné přírody je možné jen v rámci areálu výskytu populace daného druhu. U druhů vyskytujících se v menších fragmentovaných populacích nebo vytvářejících geograficky a geneticky specifické formy, zejména u bezobratlých, ryb, obojživelníků a plazů, je vypuštění možné jen v oblasti výskytu populace geneticky příbuzné vypouštěným jedincům.

(6) Záchranná stanice zajistí, aby byli vyléčení živočichové vypuštěni do volné přírody přednostně v místě, kde byli nalezeni. Pokud toto místo není známé, nebo je z jiných důvodů k vypuštění nevhodné, záchranná stanice vyléčené živočichy vypustí do jiného vhodného prostředí, které odpovídá potřebám daného druhu a které vypouštěným vyléčeným živočichům zajistí možnost uživit se a přežít. Vypustit vyléčené živočichy do jiného vhodného prostředí lze jen po vyloučení rizika opakovaného poranění nebo stresu, ke kterému by mohlo dojít bezprostředně po vypuštění.

(7) Vypustit vyléčené živočichy lze pouze v ročním období, které odpovídá období aktivity daného druhu.

§ 6

Tato vyhláška nabývá účinnosti dnem 1. října 2009.

Ministr:

doc. RNDr. **Miko**, Ph.D. v. r.

09
8 591449 096010
ISSN 1211-1244

Vydává a tiskne: Tiskárna Ministerstva vnitra, p. o., Bartůňkova 4, pošt. schr. 10, 149 01 Praha 415, telefon: 272 927 011, fax: 974 887 395 – **Redakce**: Ministerstvo vnitra, Nám. Hrdinů 1634/3, pošt. schr. 155/SB, 140 21 Praha 4, telefon: 974 817 287, fax: 974 816 871 – **Administrace**: písemné objednávky předplatného, změny adres a počtu odebíraných výtisků – MORAVIAPRESS, a. s., U Póny 3061, 690 02 Břeclav, fax: 519 321 417, e-mail: sbirky@moraviapress.cz. Objednávky ve Slovenské republice přijímá a titul distribuuje Magnet-Press Slovakia, s. r. o., Teslova 12, 821 02 Bratislava, tel.: 00421 2 44 45 46 28, fax: 00421 2 44 45 46 27. **Roční předplatné** se stanovuje za dodávku kompletního ročníku včetně rejstříku z předcházejícího roku a je od předplatitelů vybíráno formou záloh ve výši oznámené ve Sbírce zákonů. Závěrečné vyúčtování se provádí po dodání kompletního ročníku na základě počtu skutečně vydaných částek (první záloha na rok 2009 činí 5 000,– Kč, druhá záloha činí 3 500,– Kč) – Vychází podle potřeby – **Distribuce**: MORAVIAPRESS, a. s., U Póny 3061, 690 02 Břeclav, celoroční předplatné – 516 205 176, 516 205 175, objednávky jednotlivých částek (dobírky) – 516 205 175, objednávky-knihkupci – 516 205 175, faxové objednávky – 519 321 417, e-mail – sbirky@moraviapress.cz, zelená linka – 800 100 314. **Internetová prodejna**: www.sbirkyzakonu.cz – **Drobný prodej** – **Benešov**: Oldřich HAAGER, Masarykovo nám. 231; **Brno**: Ing. Jiří Hrazdil, Vranovská 16, SEVT, a. s., Česká 14; **České Budějovice**: SEVT, a. s., Česká 3, tel.: 387 319 045; **Cheb**: EFREX, s. r. o., Karlova 31; **Chomutov**: DDD Knihkupectví – Antikvariát, Ruská 85; **Kadaň**: Knihařství – Přibíková, J. Švermy 14; **Kladno:** eL VaN, Ke Stadionu 1953, tel.: 312 248 323; **Klatovy**: Krameriovo knihkupectví, nám. Míru 169; **Liberec**: Podještědské knihkupectví, Moskevská 28; **Litoměřice**: Jaroslav Tvrdík, Štursova 10, tel.: 416 732 135, fax: 416 734 875; **Most**: Knihkupectví „U Knihomila“, Ing. Romana Kopková, Moskevská 1999; **Olomouc**: ANAG, spol. s r. o., Denisova č. 2, Zdeněk Chumchal – Knihkupectví Tycho, Ostružnická 3, Knihkupectví SEVT, a. s., Ostružnická 10; **Ostrava**: LIBREX, Nádražní 14, Profesio, Hollarova 14, SEVT, a. s., Denisova 1; **Otrokovice**: Ing. Kučeřík, Jungmannova 1165; **Pardubice**: LEJHANEC, s. r. o., třída Míru 65; **Plzeň**: Typos, tiskařské závody s. r. o., Úslavská 2, EDICUM, Bačická 15, Technické normy, Na Roudné 5, Vydavatelství a naklad. Aleš Čeněk, nám. Českých bratří 8; **Praha 1**: NEOLUXOR, Na Poříčí 25, LINDE Praha, a. s., Opletalova 35, NEOLUXOR s. r. o., Václavské nám. 41; **Praha 4**: SEVT, a. s., Jihlavská 405; **Praha 5**: SEVT, a. s., E. Peškové 14; **Praha 6**: PPP – Staňková Isabela, Puškinovo nám. 17, PERIODIKA, Komornická 6; **Praha 8**: Specializovaná prodejna Sbírky zákonů, Sokolovská 35, tel.: 224 813 548; **Praha 9**: Abonentní tiskový servis-Ing. Urban, Jablonecká 362, po – pá 7 – 12 hod., tel.: 286 888 382, e-mail: tiskovy.servis@abonent.cz, DOVOZ TISKU SUWECO CZ, Klečákova 347; **Praha 10**: BMSS START, s. r. o., Vinohradská 190, MONITOR CZ, s. r. o.,Třebohostická 5, tel.: 283 872 605; **Přerov**: Odborné knihkupectví, Bartošova 9, Jana Honková-YAHO-i-centrum, Komenského 38; **Sokolov**: KAMA, Kalousek Milan, K. H. Borovského 22, tel./fax: 352 605 959; **Tábor**: Milada Šimonová – EMU, Zavadilská 786; **Teplice**: Knihkupectví L&N, Kapelní 4; **Ústí nad Labem**: PNS Grosso s. r. o., Havířská 327, tel.: 475 259 032, fax: 475 259 029, Kartoon, s. r. o., Solvayova 1597/3, Vazby a doplňování Sbírek zákonů včetně dopravy zdarma, tel.+fax: 475 501 773, www.kartoon.cz, e-mail: kartoon@kartoon.cz; **Zábřeh**: Mgr. Ivana Patková, Žižkova 45; **Žatec**: Simona Novotná, Brázda-prodejna u pivovaru, Žižkovo nám. 76, Jindřich Procházka, Bezděkov 89 – Vazby Sbírek, tel.: 415 712 904. **Distribuční podmínky předplatného**: jednotlivé částky jsou expedovány neprodleně po dodání z tiskárny. Objednávky nového předplatného jsou vyřizovány do 15 dnů a pravidelné dodávky jsou zahajovány od nejbližší částky po ověření úhrady předplatného nebo jeho zálohy. Částky vyšlé v době od zaevidování předplatného do jeho úhrady jsou doposílány jednorázově. Změny adres a počtu odebíraných výtisků jsou prováděny do 15 dnů. **Reklamace**: informace na tel. čísle 516 205 175. V písemném styku vždy uvádějte IČO (právnická osoba), rodné číslo (fyzická osoba). **Podávání novinových zásilek** povoleno Českou poštou, s. p., Odštěpný závod Jižní Morava Ředitelství v Brně č. j. P/2-4463/95 ze dne 8. 11. 1995.